MONTERINGSANVISNING

INKOPPLING 3 KAMEROR CM10C

Art. nr: 27-TM70MT

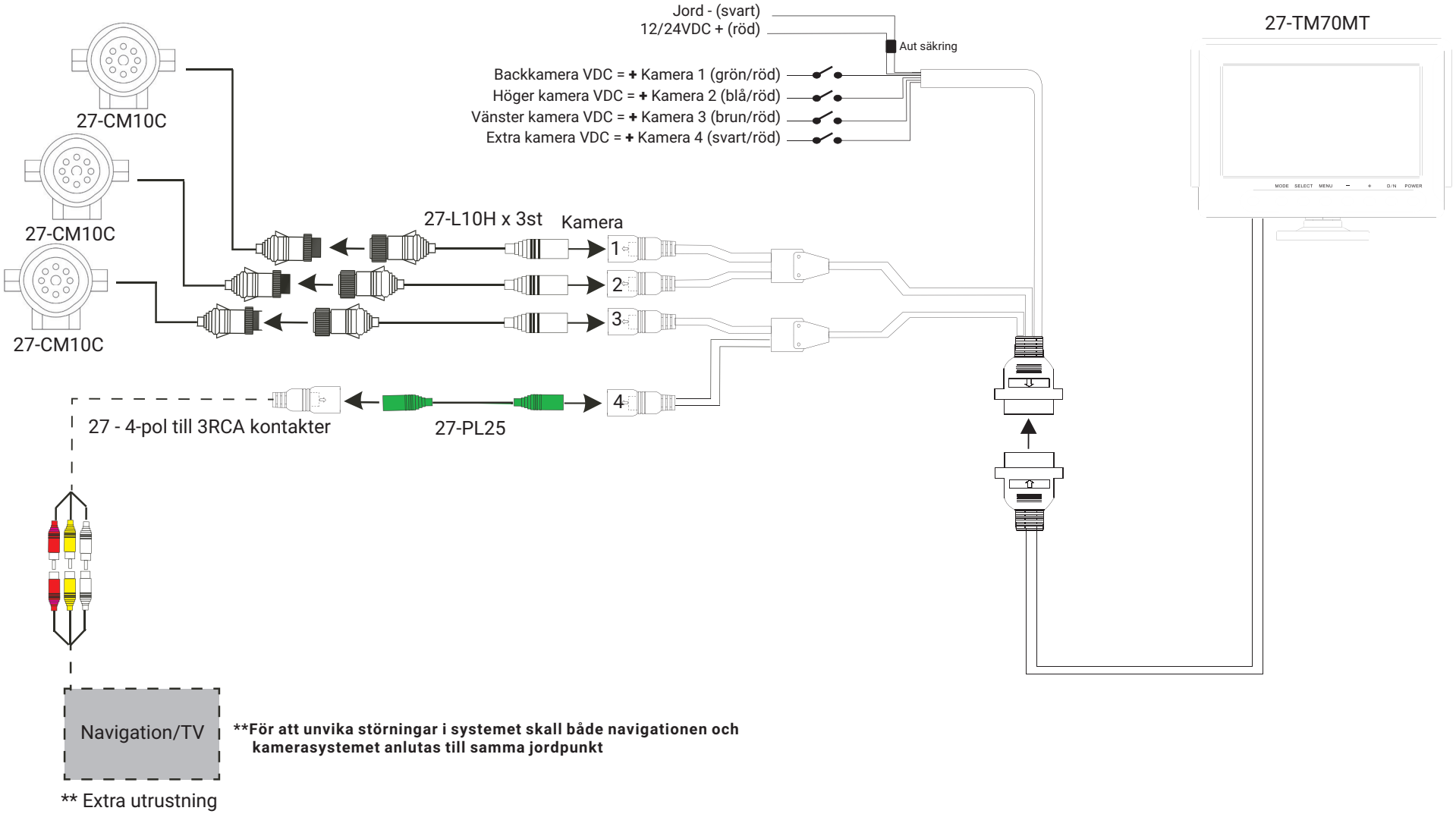

****För att unvika störningar i systemet skall både navigationen och kamerasystemet anlutas till samma jordpunkt**